PARQUES HORTÍCOLAS MUNICIPAIS | MODELOS ORIENTADORES

Para que os talhões se encontrem conforme o estipulado nas Normas de Acesso e Utilização, nomeadamente, de acordo com a alínea g) do ponto V. "Não descaracterizar a Horta sob qualquer forma, nem praticar no interior do Parque quaisquer atividades que possam danificar o espaço", seguem algumas boas práticas a respeitar, desde já, nas hortas.

1. Compostores

- Modelos de madeira, construídos com tábuas ou paletes, ou qualquer modelo de compra.
- Medidas máximas 1mx1mx1m, as pilhas de estrume não devem também ultrapassar estas medidas.
- Para talhões com áreas superiores a 100m2, é permitida a construção de 2 compostores, lado a lado, com as mesmas dimensões máximas, cada um.
- Também pode optar por enterrar os resíduos e cobrir com tela transpirável.

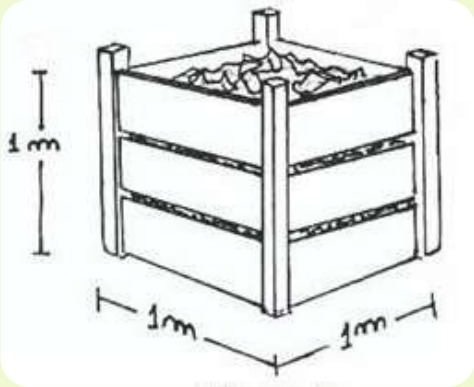

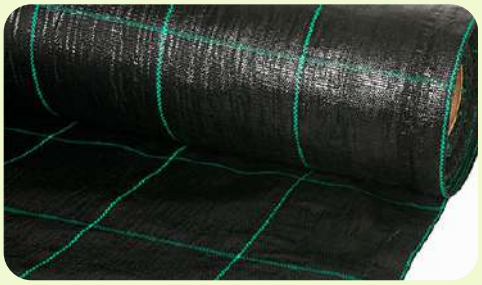

2. Como Guardar Canas no Inverno

Na horizontal, sem encostar às vedações nem aos abrigos. Podem ser construídas estruturas simples, afastadas das vedações, com as medidas máximas de: 1m altura x 0,80m largura x 1,80m comprimento.

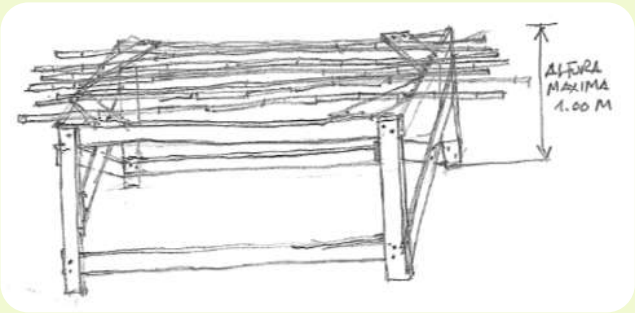

3. Viveiros, Alfobres ou Estufins

Medidas máximas admitidas:
0,55m altura x 2,00m comprimento.

4. Proteções Anti-Pássaros

- Não é permitido pendurar cd's, sacos de plástico, embalagens de vinho, fitas, e espantalhos degradados.
- Sugestão de proteção: rede anti-pássaros.

5. Recipientes para Recolha de Água

- A água deve ser recolhida em bidons de plástico com o máximo de 200Lt de capacidade, no número máximo de 1 por hortelão.

- Os bidons devem ser mantidos tapados.

6. Divisão entre Talhões

- Plantas com altura máxima de 0,70m.
- Exemplos:
  - Aramadas: framboesas, amoras, cepas, mirtilos, maracujá.
  - Sem tutores: sebes de bordadura de aromáticas e flores.
- Não é permitido qualquer outro tipo de material para fazer a divisão entre os talhões.

7. Abrigos

- Não é permitido instalar quaisquer plantas, trepadeiras ou outras, em redor do abrigo.
- Não é permitido pregar/pendurar qualquer objeto no exterior do abrigo.

8. Caminhos

- Não é permitido cobrir os caminhos entre talhões, e dentro dos mesmos, com lajes, mosaicos, tábuas, tapetes ou alcatifas.
- Sugestões de cobertura: Feno, palha, folhas secas ou pedras retiradas da limpeza dos talhões.

9. Objetos nos Talhões

- Os objetos de uso na horta (baldes, ferramentas, botas, luvas, sacos, etc.) devem ser mantidos dentro dos abrigos, quando não estão a ser utilizados.
- Os sacos com resíduos para incorporar na terra (estrume, cortes de relva, folhas e outros) não devem, nunca, ser mantidos na horta, devendo o seu conteúdo ser colocado nos compostores, logo após a sua entrada na horta.

9. Outras Notas

- Modelo da chave para a tomada de água: chave de engate rápido Válvula Sure Quick ¾" RB para ligar à boca de Rega, Válvula Sure Quick ¾" RB já instalada. Acoplamento Geka 3/4.
- Os chuchus não devem ser plantados junto das vedações nem dos abrigos pois, devido ao seu peso e crescimento rápido, danificam os mesmos e fazem sombra para os talhões dos vizinhos, para além de implicarem a instalação de estruturas de suporte altas e de carácter permanente.
- De salientar, ainda, que todos os materiais de utilização não agrícola, incluindo resíduos não vegetais, deverão ser encaminhados para fora do Parque Hortícola, não devendo, em caso algum, ser depositados nos caminhos ou nas áreas comuns do Parque Hortícola.
- Relembramos que os Parques Hortícolas se inserem em Parques Urbanos, abertos à população, sendo da responsabilidade de todos mantê-los limpos e agradáveis ao passeio e visita de pessoas externas às hortas.

Direção Municipal do Ambiente, Estrutura Verde, Clima e Energia

Núcleo de Agricultura e Hortas Urbanas

Av. Dr. Francisco Luís Gomes, nº1, Porta B Bloco 4.7

1800-177 Lisboa

Tel: 218 172 900 | hortas@cm-lisboa.pt